ИНСТРУКЦИЯ
МОДЕЛЬ: ET 11P CE

ПРИБОР ДЛЯ ИЗМЕРЕНИЯ ТОЛЩИНЫ ЛАКОКРАСОЧНОГО ПОКРЫТИЯ

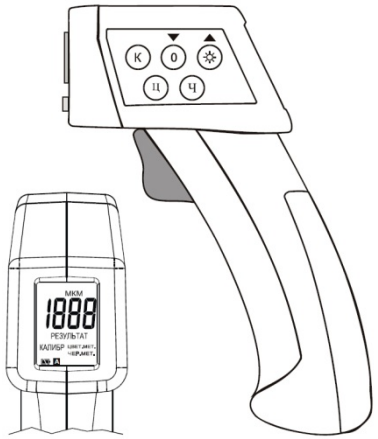

Толщиномер - инструмент портативный, легкий в использовании, компактный цифровой измеритель толщины покрытия как на черных, так и на цветных металлах, сконструирован для легкого использования одной рукой. Прибор оснащен подсветкой жидкокристаллического дисплея, а, также имеет функцию авто-отключения (примерно через 30 сек.) для увеличения срока службы батареи.

Прибор применяется только для измерения толщины лакокрасочных покрытий на токопроводящих поверхностях. При применении не по назначению, Вы можете нанести ущерб, а также подвергнуться таким рискам, как замыкание, возгорание, поражение электротоком и тд..

Копирование и переделывание деталей прибора запрещается.

Удаление пломбы-наклейки освобождает от гарантийных обязательств!!!!!

Техническое обслуживание и ремонтные работы должны быть выполнены только специалистами в специализированной для этого мастерской.

Пожалуйста, внимательно ознакомьтесь с указаниями по технике безопасности перед использованием прибора.

УКАЗАНИЯ ПО ТЕХНИКЕ БЕЗОПАСНОСТИ

- Не включайте прибор, в тот момент, когда его сенсор прижат к металлической поверхности!
- Не используйте устройство вблизи приборов, генерирующих сильное электромагнитное или статическое излучение, в таких случаях могут возникать ошибки при замерах.
- Не используйте устройство в среде с едкими и взрывоопасными газами. Устройство может быть повреждено.

- Не храните и не используйте устройство под прямыми лучами солнца или при сильном конденсате. Это может привести к деформации, нарушению изоляции и к выходу прибора из строя.
- Не держите прибор вблизи источников высоких температур (свыше 70°C). Это может привести к повреждению корпуса.
- Если прибор подвергался температурным колебаниям, для нормальной работы выдержите его 30 минут при комнатной температуре.
- Если прибор используется безостановочно больше минуты, это может сказаться на точности показателей. Тем не менее, значения погрешности будут в пределах допуска.
- При колебаниях температуры на сенсоре может появиться конденсат. Подождите около 10 минут перед измерениями, чтобы конденсат испарился.
- Устройство не является влаго- и пыленепроницаемым. Не используйте его во влажных и сильно запыленных помещениях.
- Для достижения точных показателей убедитесь, что прибор плотно прилегает к поверхности объекта без наклона.

- Убедитесь в отсутствии зазоров между устройством и измеряемой поверхностью.
- Упрощенная калибровка должна быть выполнена при

ВНИМАНИЕ!

ЭЛЕКТРОМАГНИТНЫЕ ПОМЕХИ

Этот инструмент использует электромагнитное поле для измерений толщины покрытий с железосодержащей основой. Если устройство будет помещено в среду с полем силой в 20mG (mini Gauss) или выше, это нанесет ущерб точности. Исходя из этого, прибор не должен находиться менее чем в 30 см от источников электромагнитного излучения.

Сила электромагнитного поля(

※у-во = mini Gauss)

Источник излучения	0см	30см
Зарядное устр-во телефона	50 ~ 500	< 1
Зарядное устр-во ноутбука	100 ~ 1000	< 5
ЖК монитор	10 ~ 100	< 1
Вентилятор	100 ~ 1000	< 5
Настольная лампа	400 ~ 4000	< 10
※Любое устройство с трансформатором должно быть принято во внимание.		

Рекомендуемые условия использования (>30cm)

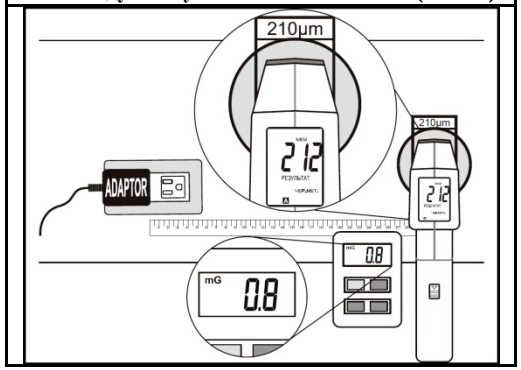

Не рекомендуемые условия использования (<30cm)

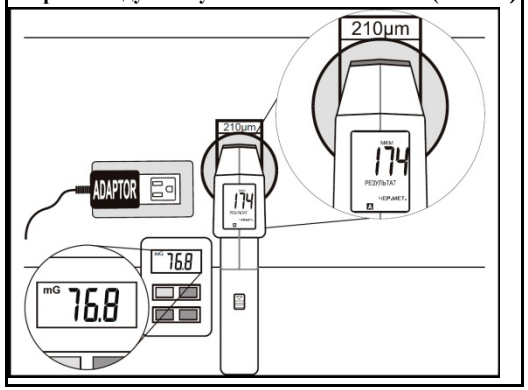

СПЕЦИФИКАЦИЯ

ОСНОВНОЕ

Дисплей: 3½" цифровой ЖК дисплей с максимальным отображаемым значением 1999.

Индикатор низкого заряда батареи: значок "▭"означает, что напряжение опустилось ниже рабочего уровня.

Скорость измерения: 1 секунда (паспортная).

Условия работы: от -25^{0}C до 50^{0}C, уровень влажности не более 75%.

Температура окружающей среды: -20 ° C ~ 0° C Условно допускается. При низких температурах возможен медленный отклик жидкокристаллического дисплея, это не является неисправностью. Помните, что при низких температурах необходимо носить перчатки, чтобы предотвратить обморожение.

Условия хранения: от -25^{0}C до 60^{0}C, уровень влажности от 0 до 80% при условии отсутствия батареи в устройстве.

Автоматическое отключение: через 30 секунд.

Потребление в режиме ожидания»: < 15μA.

Батарея: стандартная 9V батарея (NEDA 1604, IEC 6F22 006P).

Ресурс батареи: около 9 часов (непрерывно, с включенной подсветкой дисплея).

Размеры: 148мм (В) x 105мм(Ш) x 42мм(Г).

Вес: Около 157гр (включая батарею).

Материалы основы, поддающиеся измерению: Металлы, содержащие железо (железо, сталь), и не содержащие (медь, алюминий, цинк, бронза, латунь и т.д.).

ЭЛЕКТРИЧЕСКАЯ ЧАСТЬ

Система измерений: мкм (μm).
Диапазон: от 0 до 1000мкм.

Шаг замера: 0.1мкм

Точность:
±(4единицы) для значений от 0 до 7,8мкм
±(3%+10единицы) для значений от 200мкм до 1000мкм